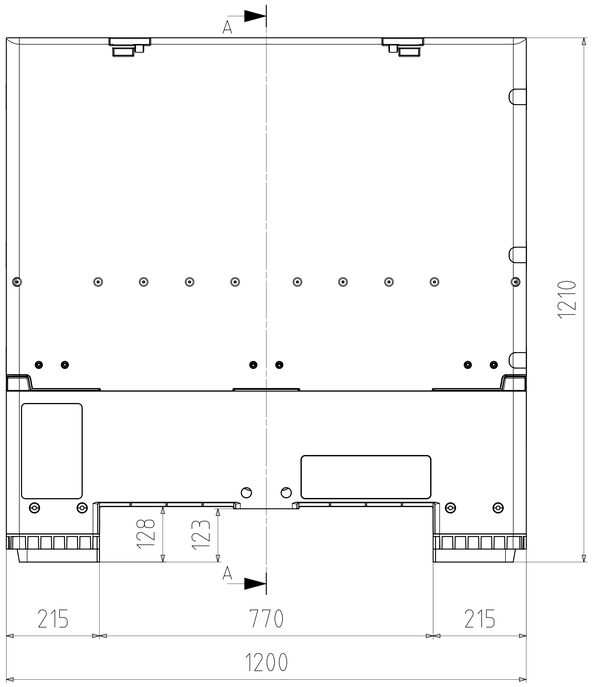

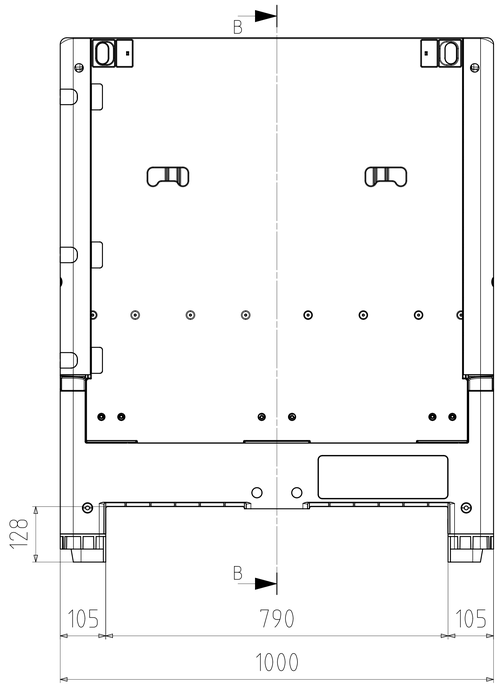

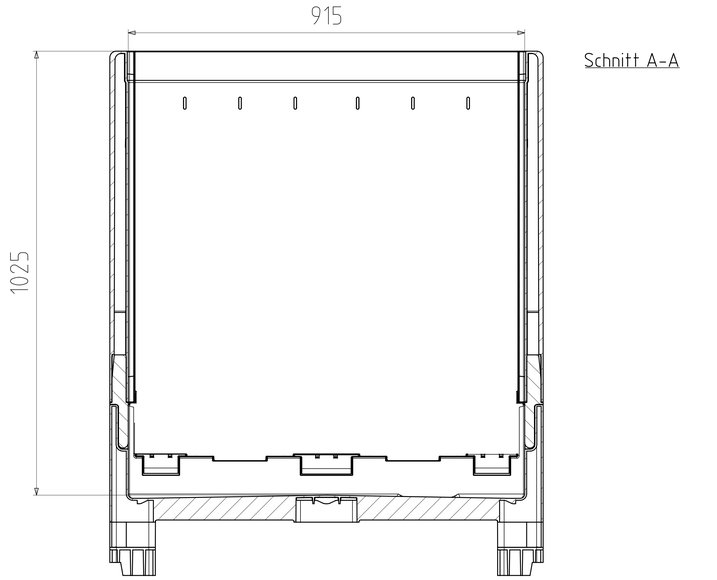

Schnitt A-A

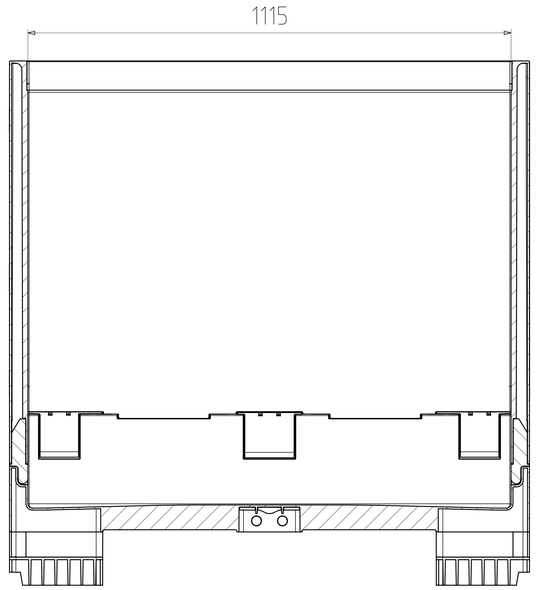

Schnitt B-B

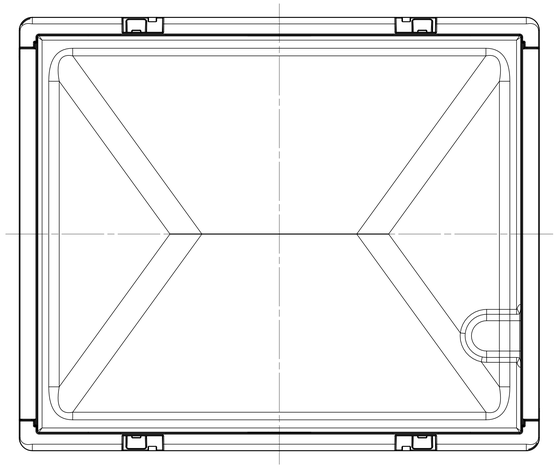

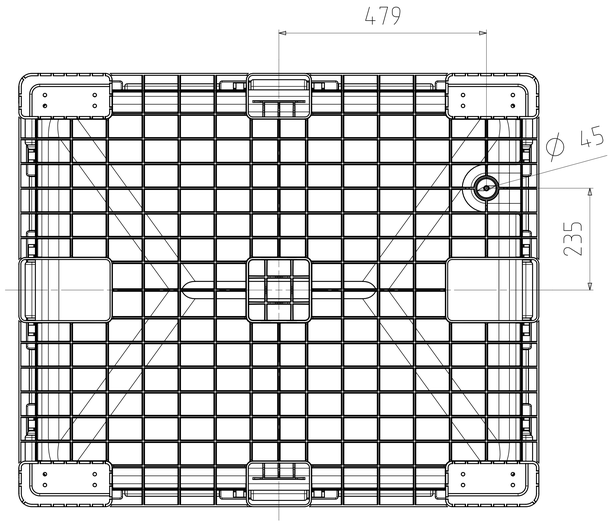

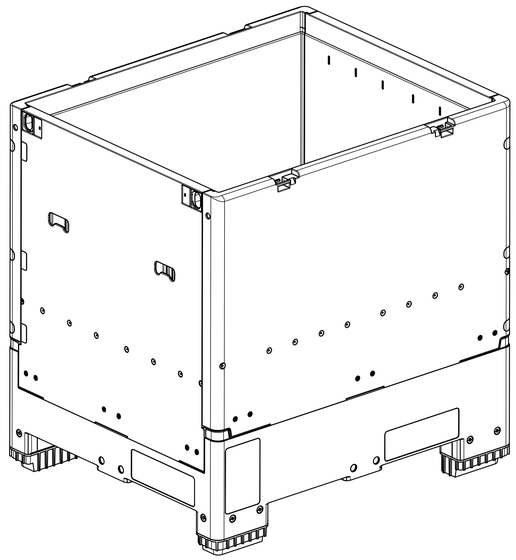

Füllvolumen: 1000L

Zust.	Änderung	Datum	Name

Mass	Toleranz						
30	Über bis	0 6	6 30	30 120	120 400		Masse in mm
	Tol. ±	0.1	0.15	0.2	0.3		
30.0	± 0.1					Masst.	1:5
30.00	± 0.01						
30.000	± 0.005						

Wkzg passend auf:

Teil/Pos.Nr: **Produkt**

Zu Verarb.Mat: | Gewicht:

Schwund % | Schneidsp. /h

	Name	Datum
Gezeichnet	Reinthaler	15.09.2011
Projektk.		

Benennung: **GLT 1210**

Auftrags-Nr:

Teile Nr:

Wkzgart: | Wkznr:

Firma: | Blätter | Bl. Nr.

AUER PACKAGING

Größe A0

Dies Zeichnung ist eigentumsrecht vor geistiges Eigentum. Es darf weder kopiert noch Dritten zugänglich gemacht werden ohne vorherige schriftliche Zustimmung der ertellenden Firma. Verletzungen werden rechtlich verfolgt.

User: Andreas.Reinthaler Date: 15-Sep-2011
Drawing: GLT 1210
Part: C:\auftraege_2011\20110337_Auer_Projekte-Werkzeugskizzen\Produktionscad\ugii\GLT\GLT1210\GLT_1210.prt