TRANSPORTROLLER MAXI MIT POLYAMID-RÄDERN RO 86 PA

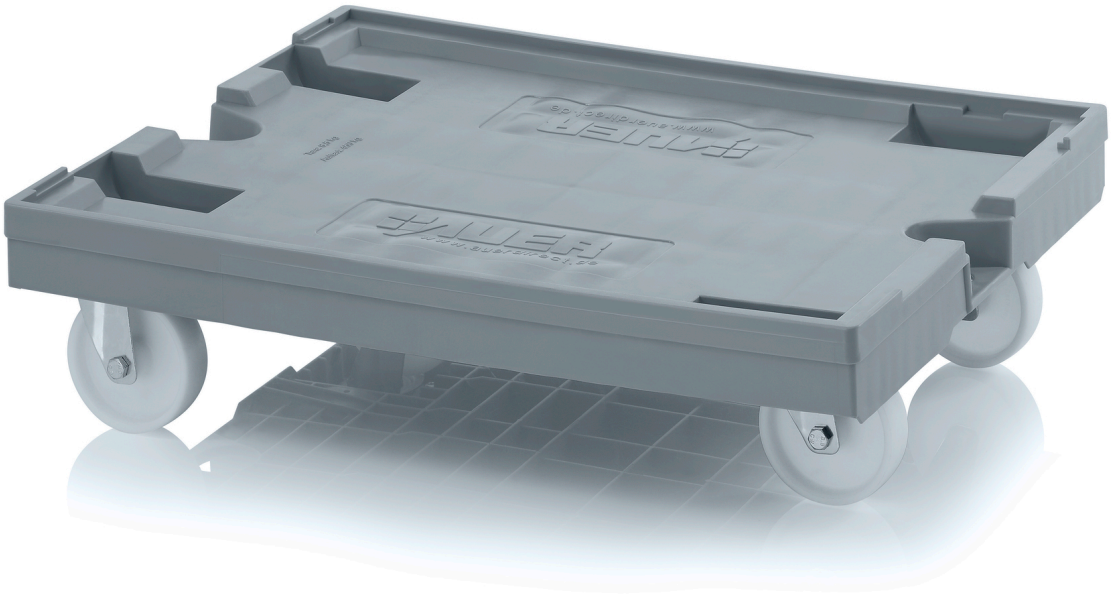

ABS

Die stapelbare Großversion

Der Transportroller Maxi von AUER Packaging mit einem Grundmaß von 80x60 cm ist ideal für den Transport von einem großen oder mehreren kleinen Kunststoffbehältern. Bei Nichtgebrauch lassen sich die Roller dank Vertiefungen an der Oberseite platzsparend und sicher übereinanderstapeln.

- Hochwertige, leichtgängige Räder
- In verschiedenen Ausführungen erhältlich
- Hohe Stabiliät, 250 kg Traglast
- Auf Euro-Maß abgestimmt

DETAILS

Außenmaße L x B	82 x 62 cm	**Ø Räder**	12,5 cm
Ausführung Räder	4 Lenkräder	**Gewicht**	10 kg
Material	ABS	**Farbe**	Silbergrau ähnlich RAL 7001
Material Räder	PA	**Auflast***	250 kg

* Richtwerte, beziehen sich auf Praxiserfahrungen und Teile der ISO 8611, basierend auf gleichmäßig verteilte Lasten bei Raumtemperatur (20°C). Unterschiedliche Einsatzbedingungen ergeben abweichende Werte – wir empfehlen, das Produkt vor dem Einsatz zu testen.

AUER GmbH Am Kroit 25/27 D-83123 Amerang **Telefon** +49 (0)8075 91333-0
info@auer-packaging.de www.auer-packaging.de