Schnitt A:A

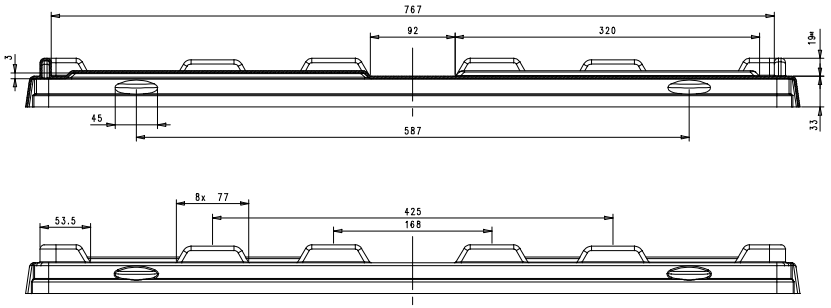

Schnitt B:B

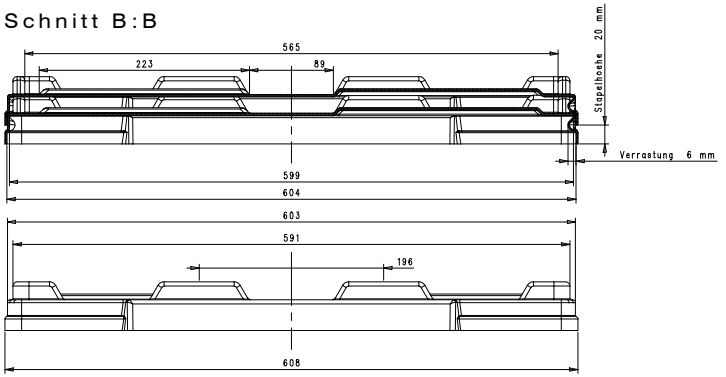

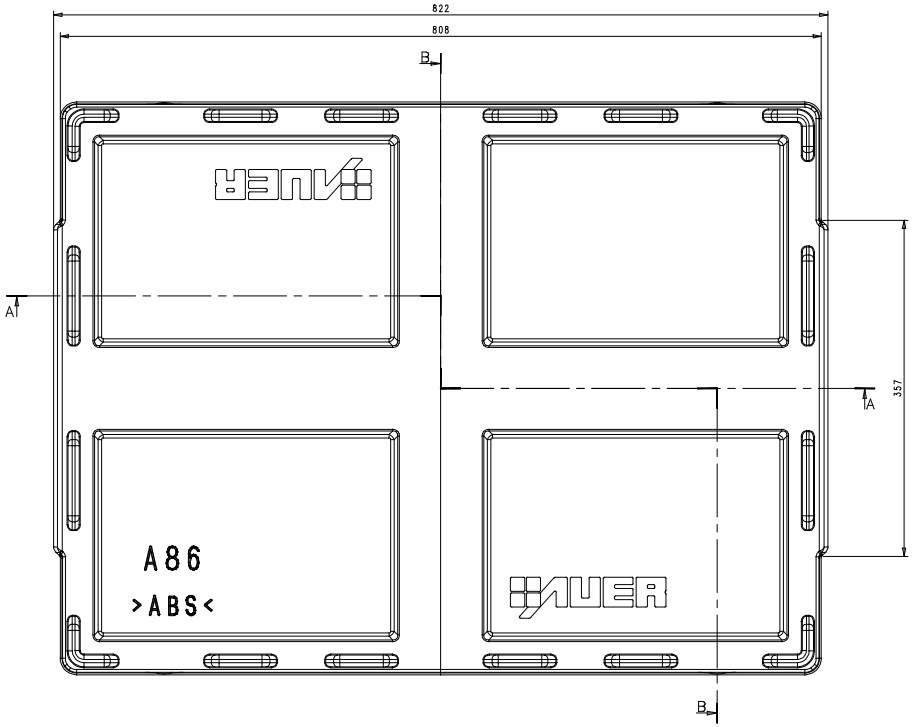

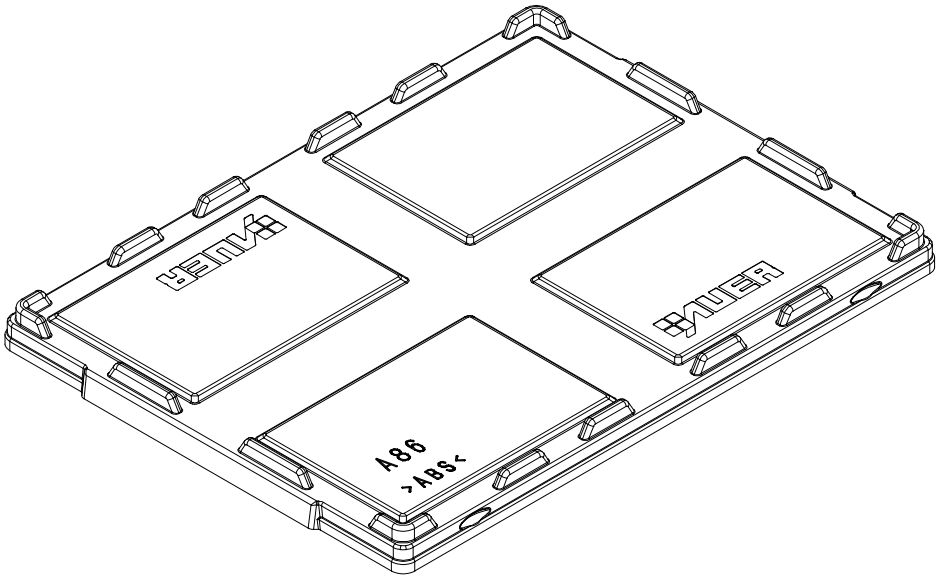

05			
04			
03			
02			
01			
00			
Ind.	Aenderung	Datum	Name

Massstab: 1:2

Massen in mm

Zulässige Abweichungen für Masse ohne Toleranzangabe nach DIN 16742

Was passend ist:

Teil / Pos.Nr.: Deckel

	Name	Datum
Gezeichnet	R. Sauter	03.06.2014
Geprüft	A. Knobloch	03.06.2014
Freigegeben	R. Auer	03.06.2014

Benennung: A 86

Werkstoff/Farbe: ABS Regenerat / schwarz (Fehlfarben)

Gewicht: 1,80 kg Schwund: %

Auer Packaging GmbH
Technologiepark - Am Kroit 25/27
D-83123 Amerang

Auftrag-Nr.:

Teile-Nr.:

Werkzeugart: Wkzm.:

Firma: Blatt Nr.: 1 Blatter

Diese Zeichnung ist urheberrechtlich geschützt. Jede Weitergabe an Dritte bedarf unserer ausdrücklichen Genehmigung.