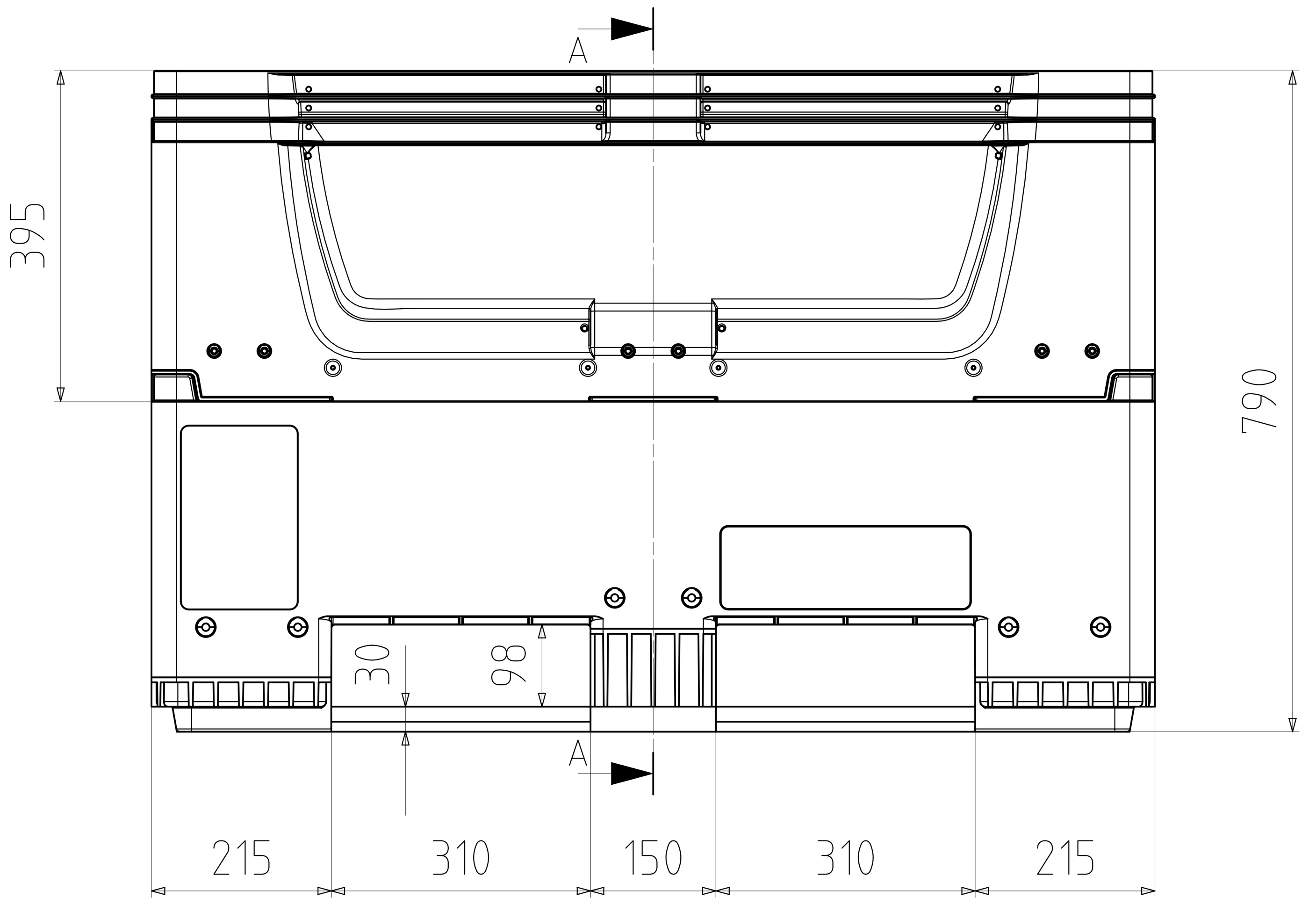

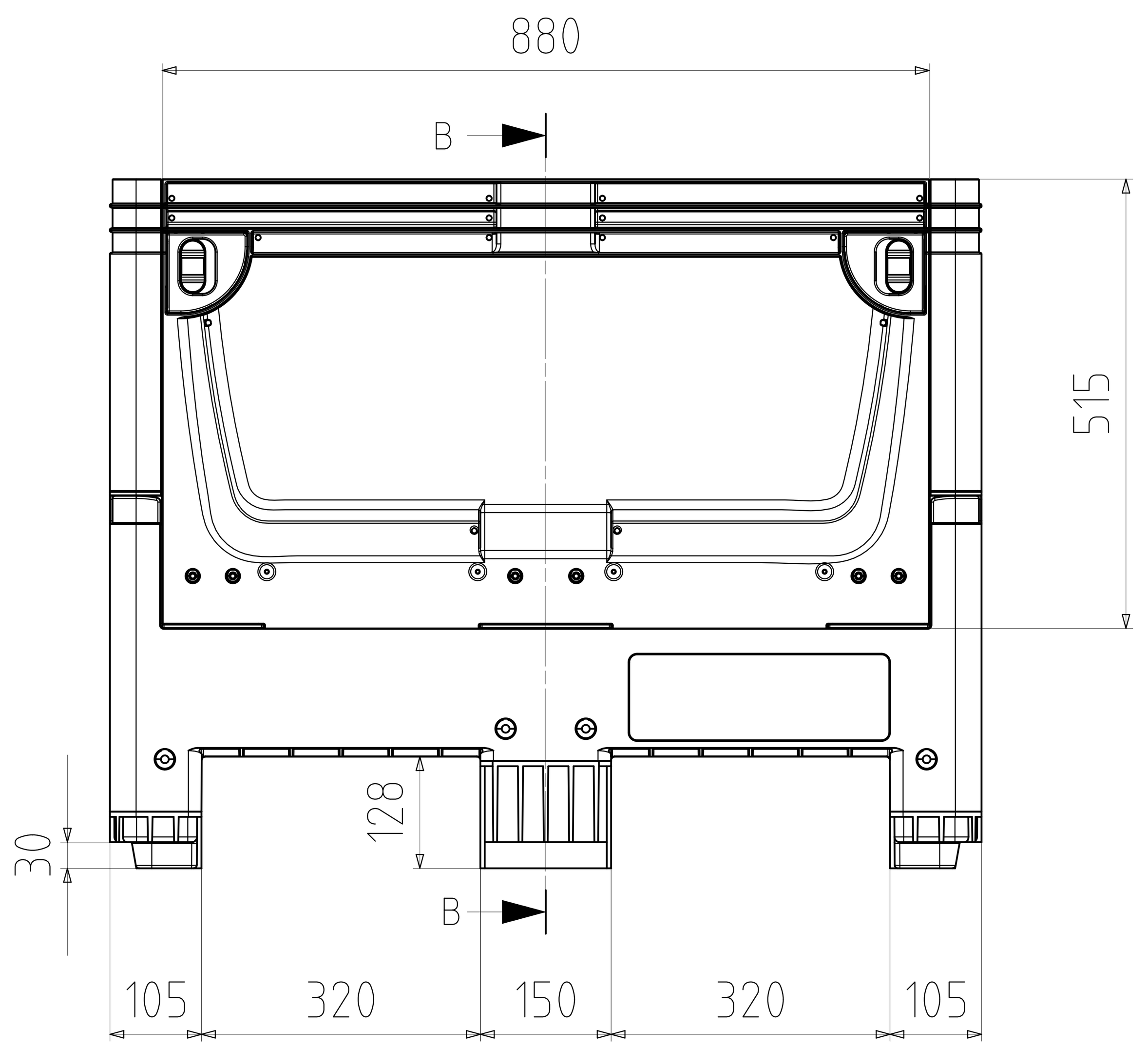

Schnitt A-A

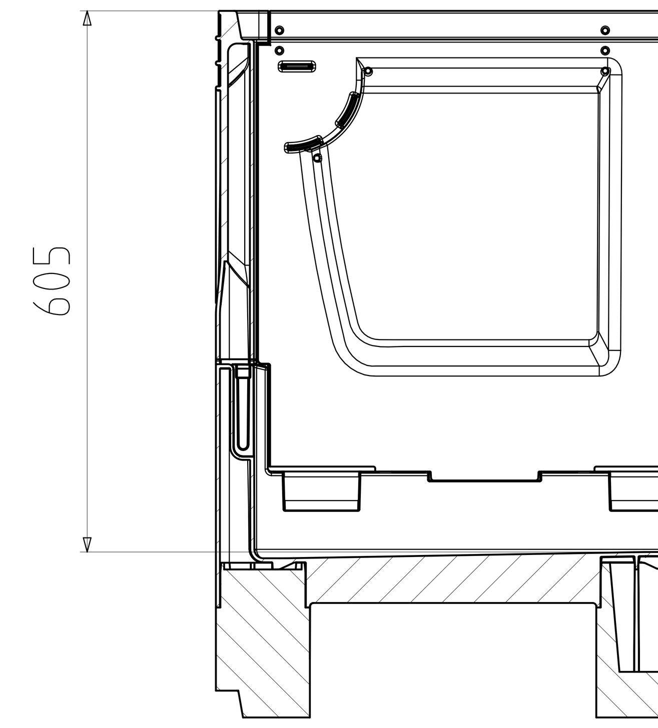

Schnitt B-B

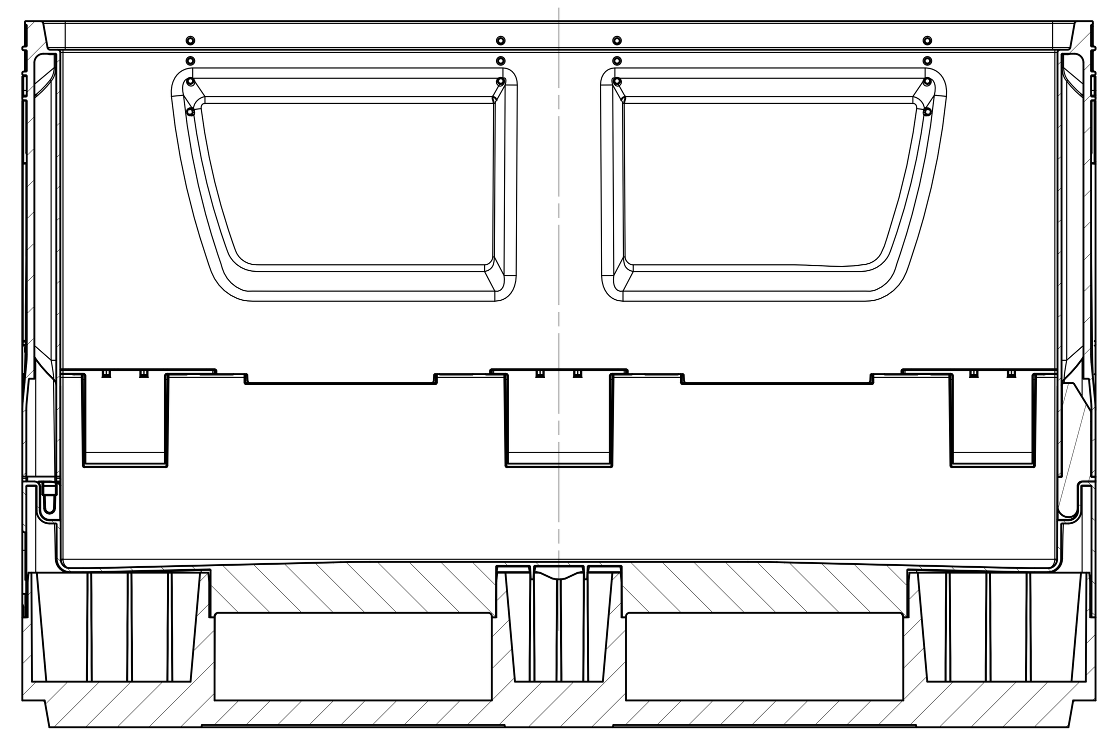

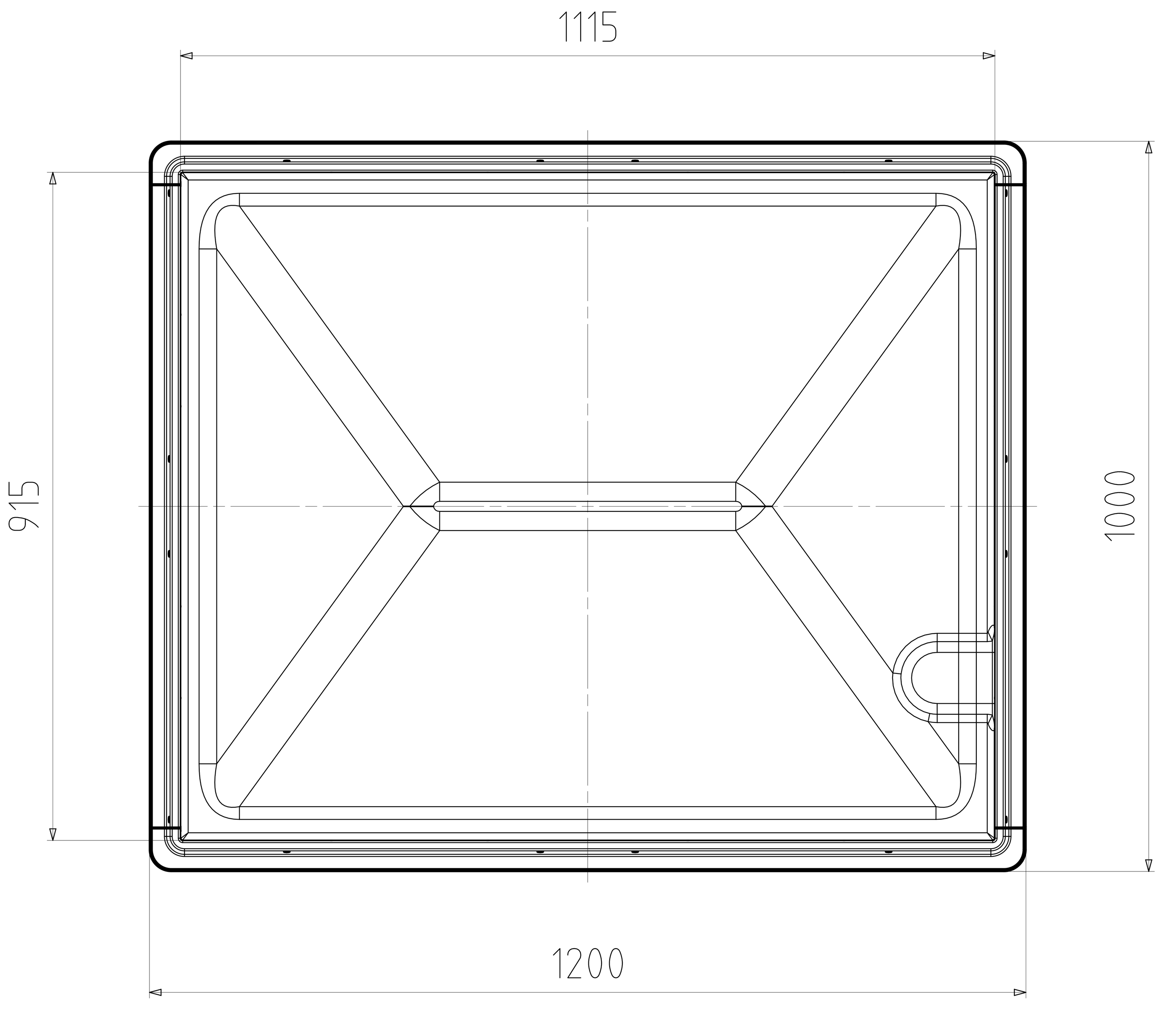

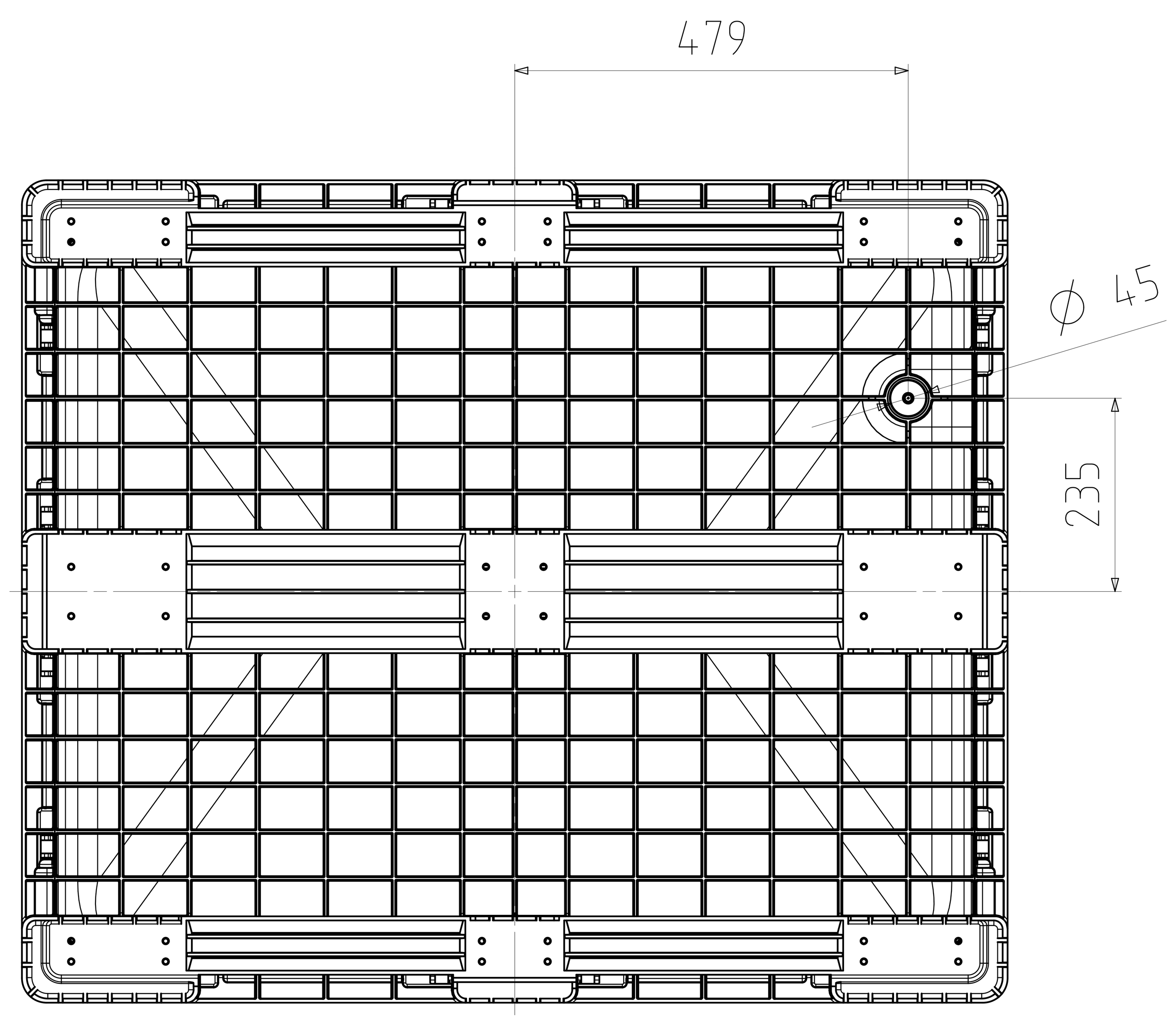

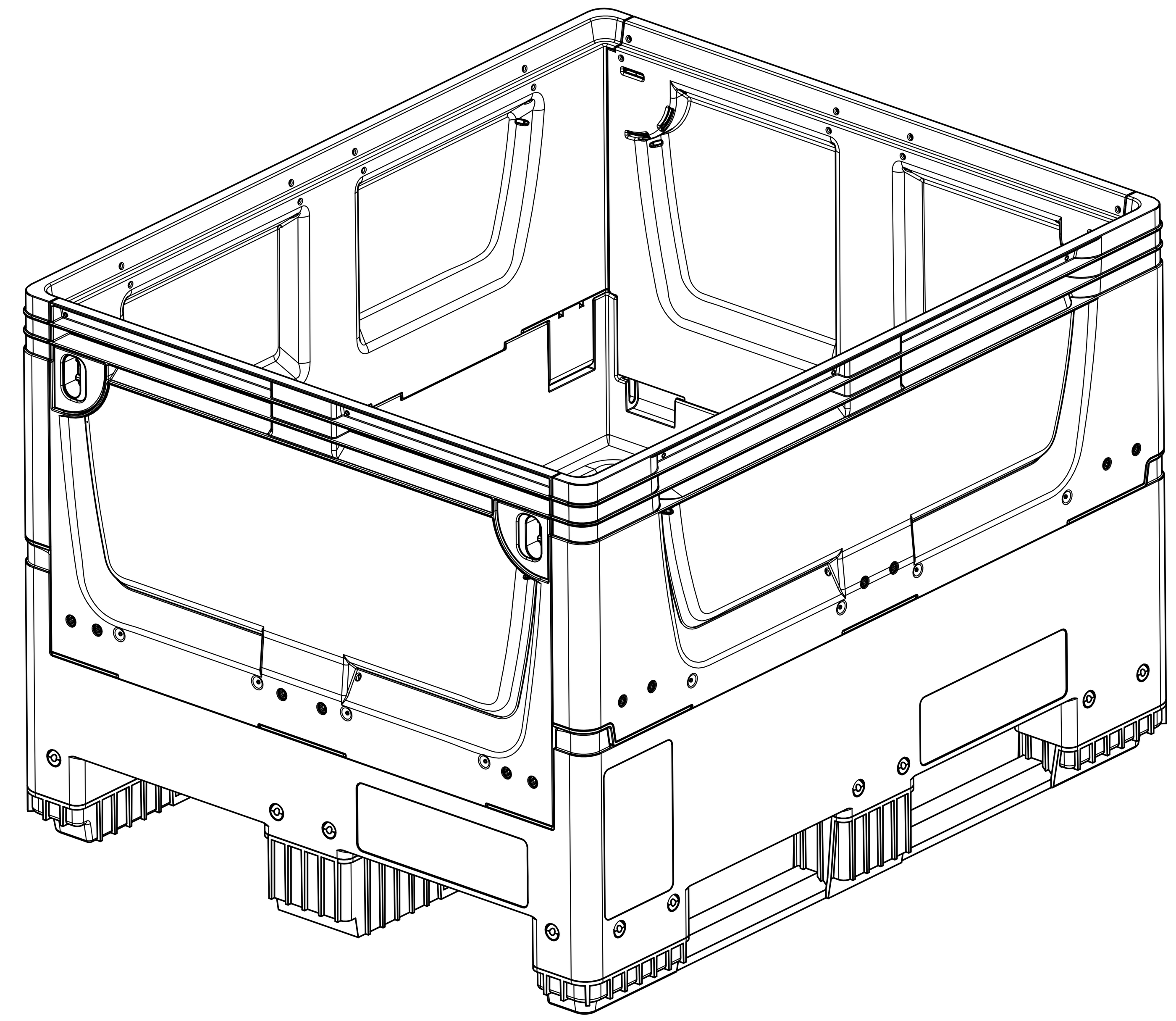

Füllvolumen: 616L

Diese Zeichnung ist ausschliesslich unser geistiges Eigentum. Jede wie immer geartete Verwertung oder Mitteilung an Dritte ohne unsere ausdrueckliche Zustimmung ist verboten und wird von uns strafrechtlich verfolgt

Teil/Pos.Nr: Produkt		Zu Verarb.Mat:	Gewicht:
		Schwund %	Schneidsp. /s
Zust. Änderung Datum Name	Name	Datum	AUER PACKAGING
Gezeichnet	.	23.01.2013	
Projektk.		.	
Mass 30 — Toleranz: über 0 / 6 / 30 / 120; bis 6 / 30 / 120 / 400; Tol. ± 0.1 / 0.15 / 0.2 / 0.3; Masse in mm	Benennung KSG 1210K		Auftrags-Nr:
30.0 ± 0.1; 30.00 ± 0.01; 30.000 ± 0.005; Masst. 1:4			Teile Nr.
Wkzg passend auf:	Wkzgart:	Wkznr:	Firma: Blätter Bl. Nr.

Größe A0