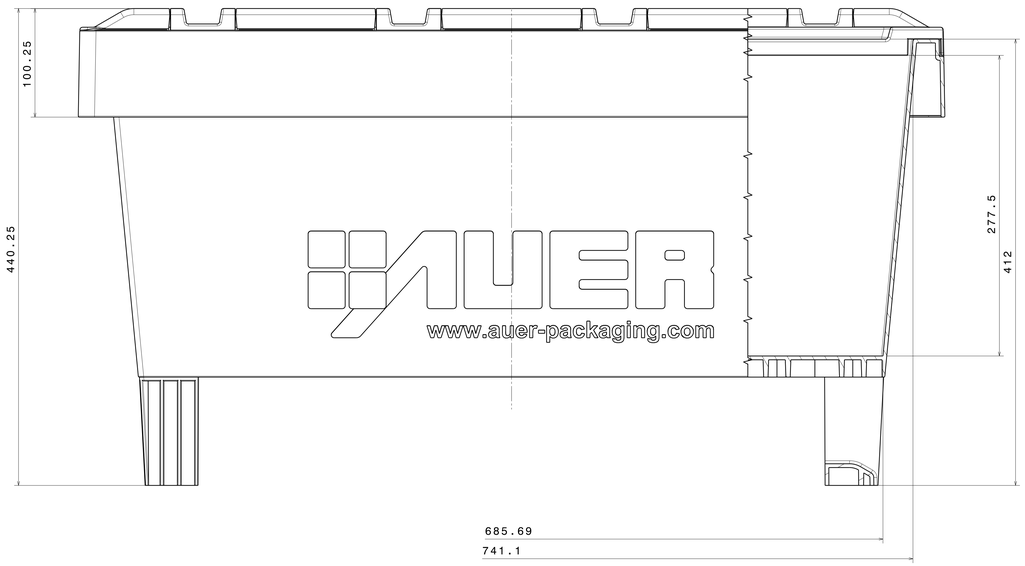

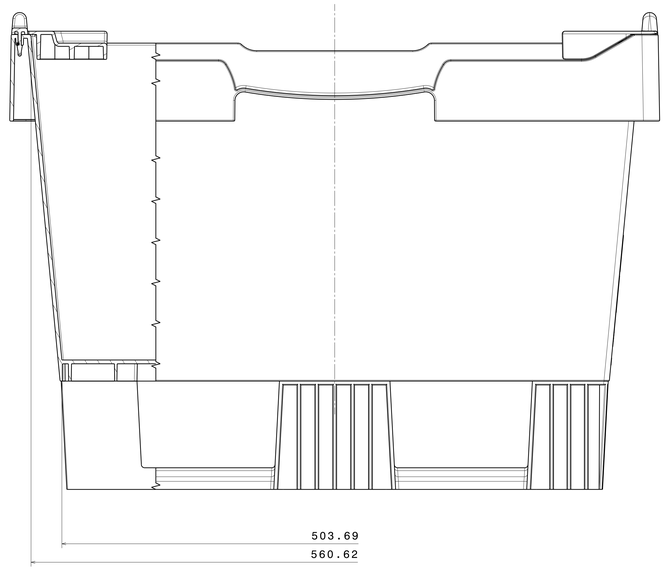

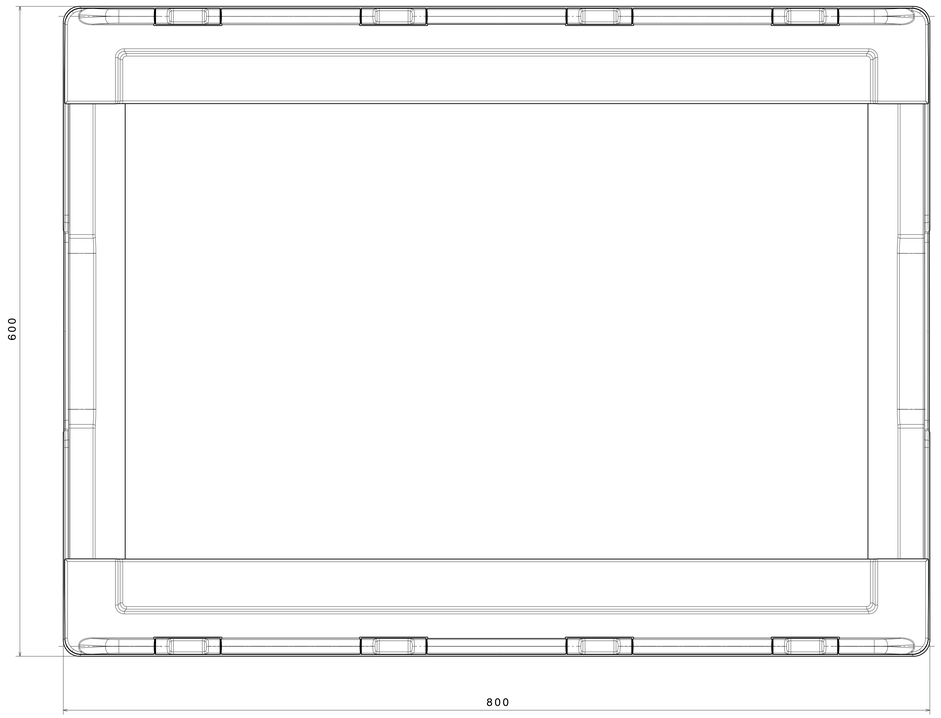

Isometrische Ansicht
Maßstab: 1:4

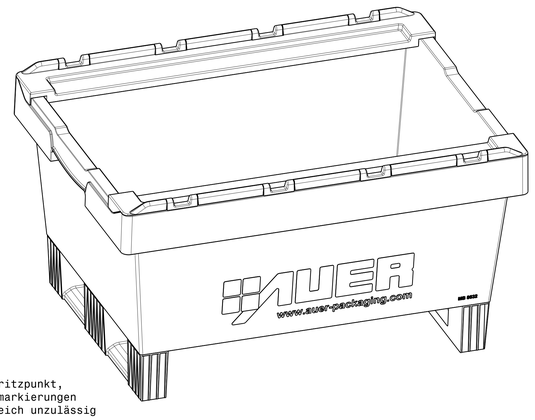

Einfallstellen, Anspritzpunkt,
Fließ- und Auswerfermarkierungen
im direkten Sichtbereich unzulässig

Werkzeug in allen Bereichen
strichpoliert; keine Frässpuren,
Erodierstrukur o.ä. zulässig.

Nicht bemaßte Breiche sind dem
CAD-Datensatz zu entnehmen.

Zur Herstellung von Modell und Werkzeug
ist ein CAD-Datensatz erforderlich.

				Name/NAME	Michael Perl
				Datum/DATE	02.09.2011
				geprüft	
Inde/ INDEX	Aenderund.Nr./ MODIFIC.NO.	Datum/ DATE	Name/ NAME	Allgemeintoleranzen/ GENERAL TOLERANZES DIN 16901-130	
Format/ SIZE	A0	Maßstab/ SCALE	1:2		
Werkstoff/ MATERIAL	PP				
Benennung/ TITLE	Mehrwegbehälter mit Bügel und Kufen MBB 8632 K				
Aenderungen nur ueber CAD / MODIFICATIONS ONLY BY CAD					

AUER PACKAGING
AUER GMBH
TECHNOLOGIEPARK
AM KROIT 25/27
D-83123 AMERANG

Zeichnungs-Nr./DRAWING NO.

Blatt/ SHEET